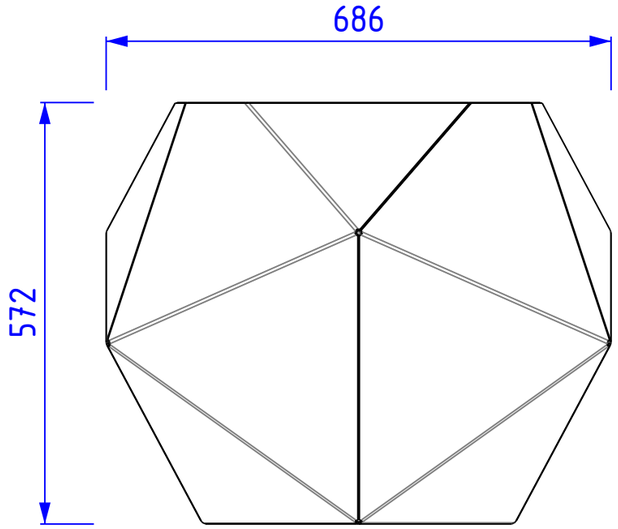

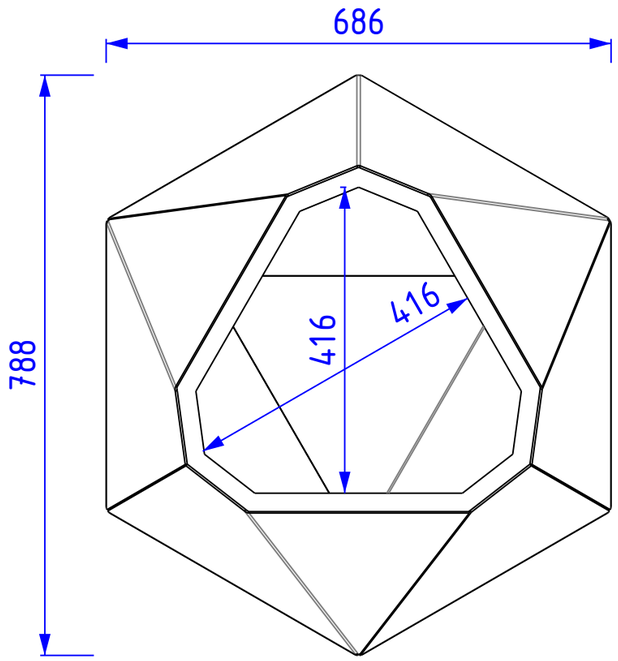

QTE	Assemblage(s) Parent(s)	Description assemblage(s)

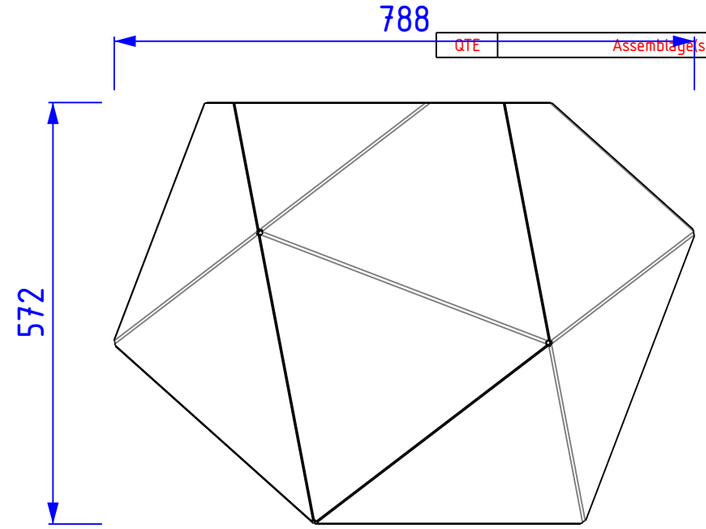

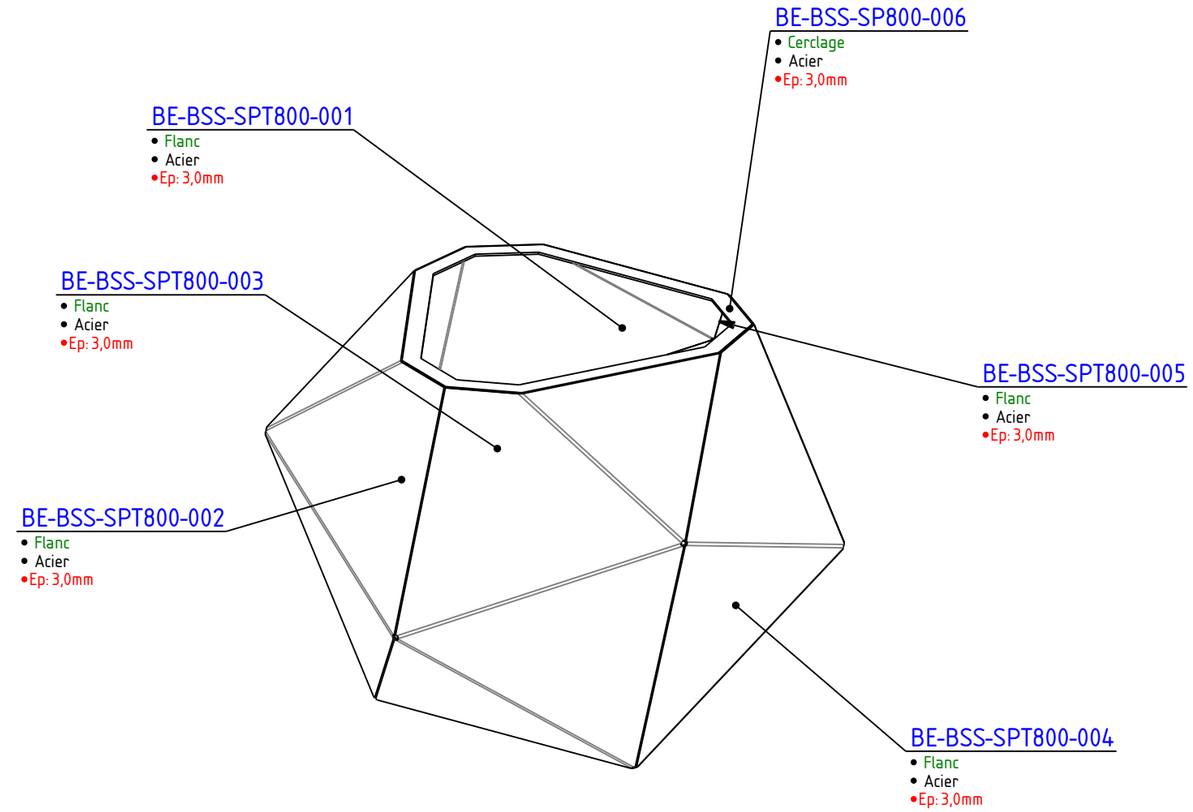

QTE	Référence	DESIGNATION	MATIERE	Epaisseur	MASSE
1	BE-BSS-SP800-006	Cerclage	Acier	3,00mm	0,85kg
	BE-BSS-SPT800-001	Flanc		3,00mm	6,18kg
	BE-BSS-SPT800-002			3,00mm	4,46kg
	BE-BSS-SPT800-003			3,00mm	6,27kg
	BE-BSS-SPT800-004			3,00mm	7,15kg
	BE-BSS-SPT800-005			3,00mm	

Quantité: 1

Qté	Matière	Rev.	Masse U	Surface U
1	-	-	32,07kg	2,77m2

BEstructE
+32 474 369 305
Bstructe@outlook.com

Designation	Pot800	Zone	-
Rep. prod. -	Référence BE-BSS-SPT800-00	Date révision	07-02-23
Affaire	-	Date création	07-02-23
Numéro d'affaire	-	Auteur	Admin

Revision	A 1	Ech.	3 : 25
Format	A3	Folio	1/1 -

BE-BSS