QTE	REP. PROD. Ass parents	Description assemblage(s)

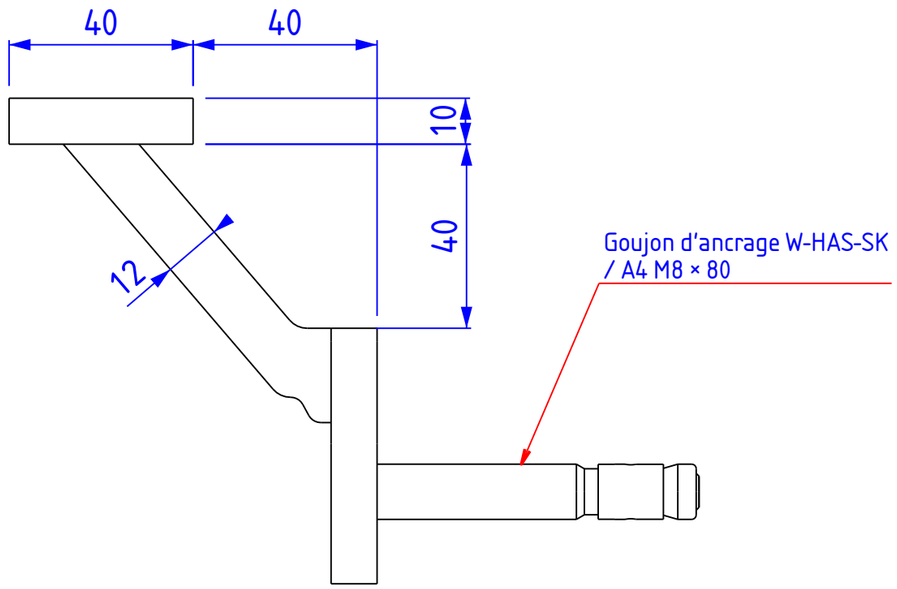

A- A

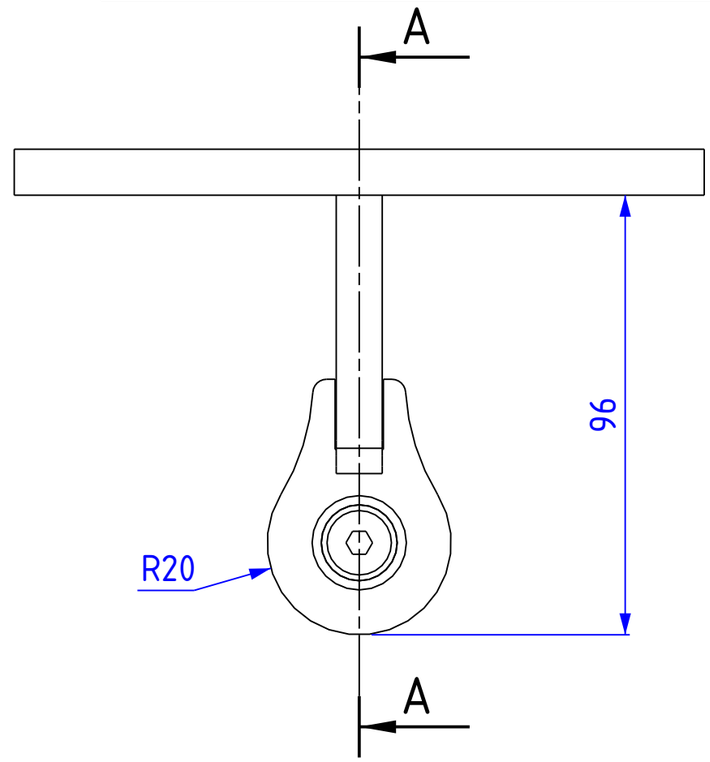

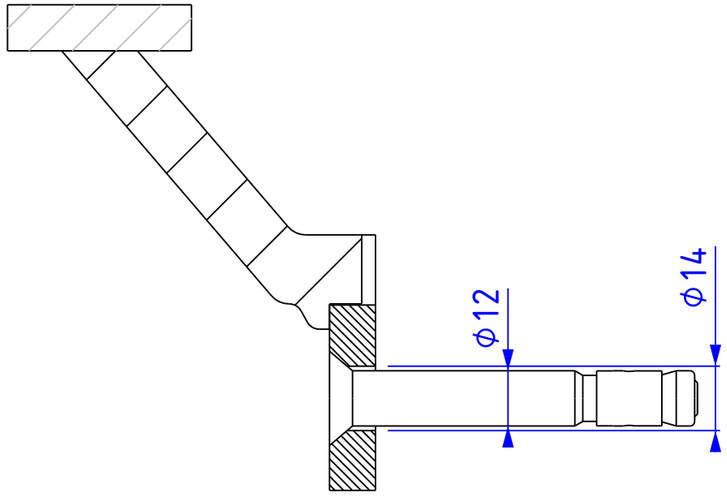

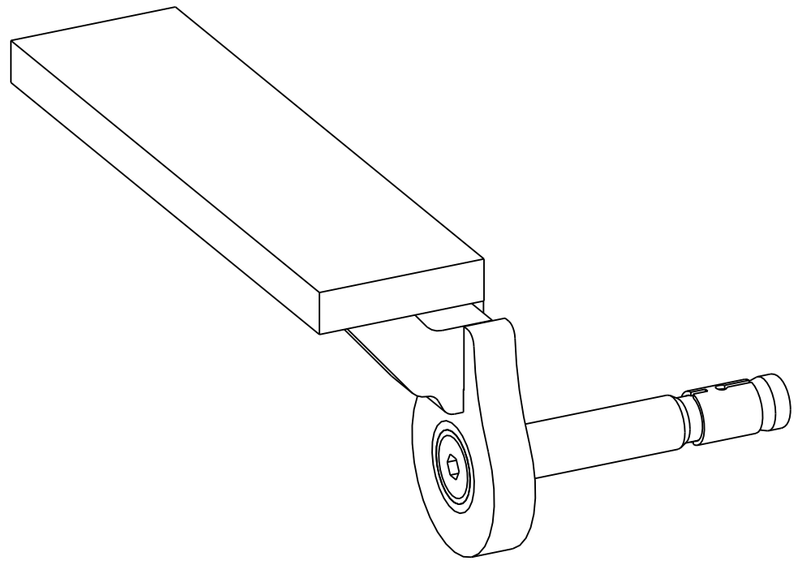

Repère de production	QTE	DESIGNATION	MATIERE	Epaisseur	MASSE
T01	1	Entretoise	Acier	10,00mm	0,08kg
T02		Fixation		10,00mm	0,10kg
-		Goujon d'ancrage W-HAS-SK / A4 M8 × 80	Acier inoxydable A4	-	0,07kg

Quantité: 1

BE-Site

Qté 1	Matière -	Rev. -	Masse U 0,26kg	Surface U 0,02m2
BE Bstructe	Designation SMC-02-goutte-droit		Zone -	
	Rep. prod. -	Référence -	Date révision 01-06-23	Revision A 0
+32 474 369 305	Affaire -		Date création 01-06-23	Ech. 3 : 4 / Format A3
Bstructe@outlook.com	Numéro d'affaire -		Auteur Admin	Folio 1/1 -